144.8106.000-30 ГЧ

Рис. 1

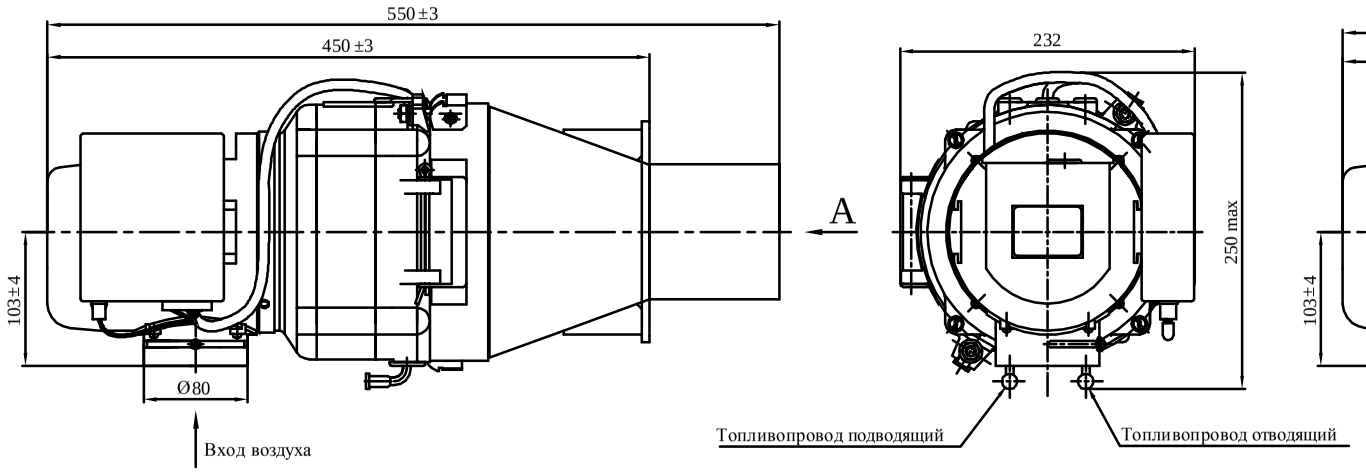


Рис. 2
Остальное см. Рис. 1

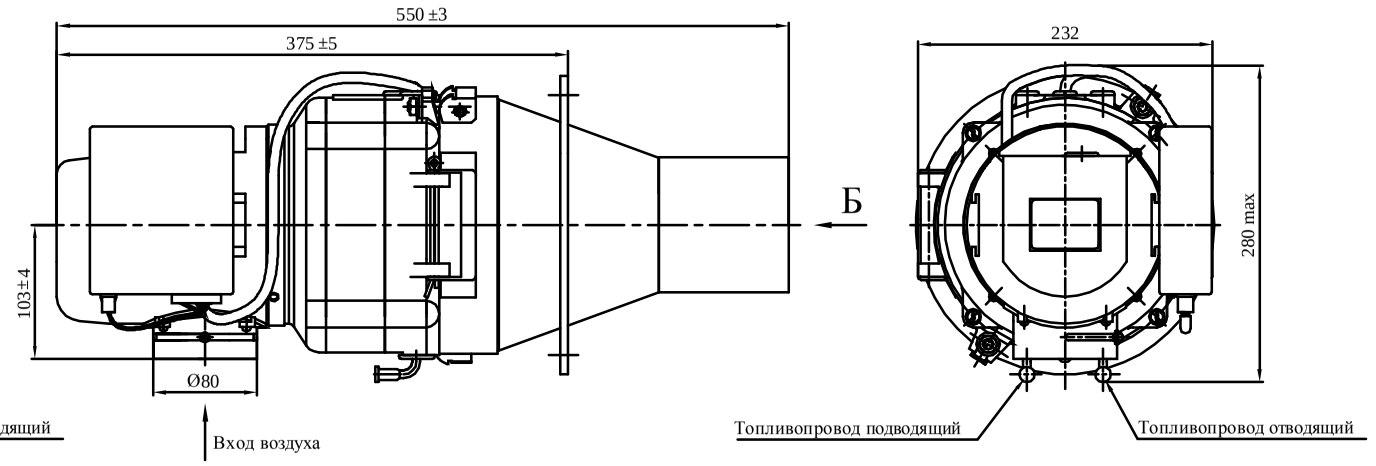


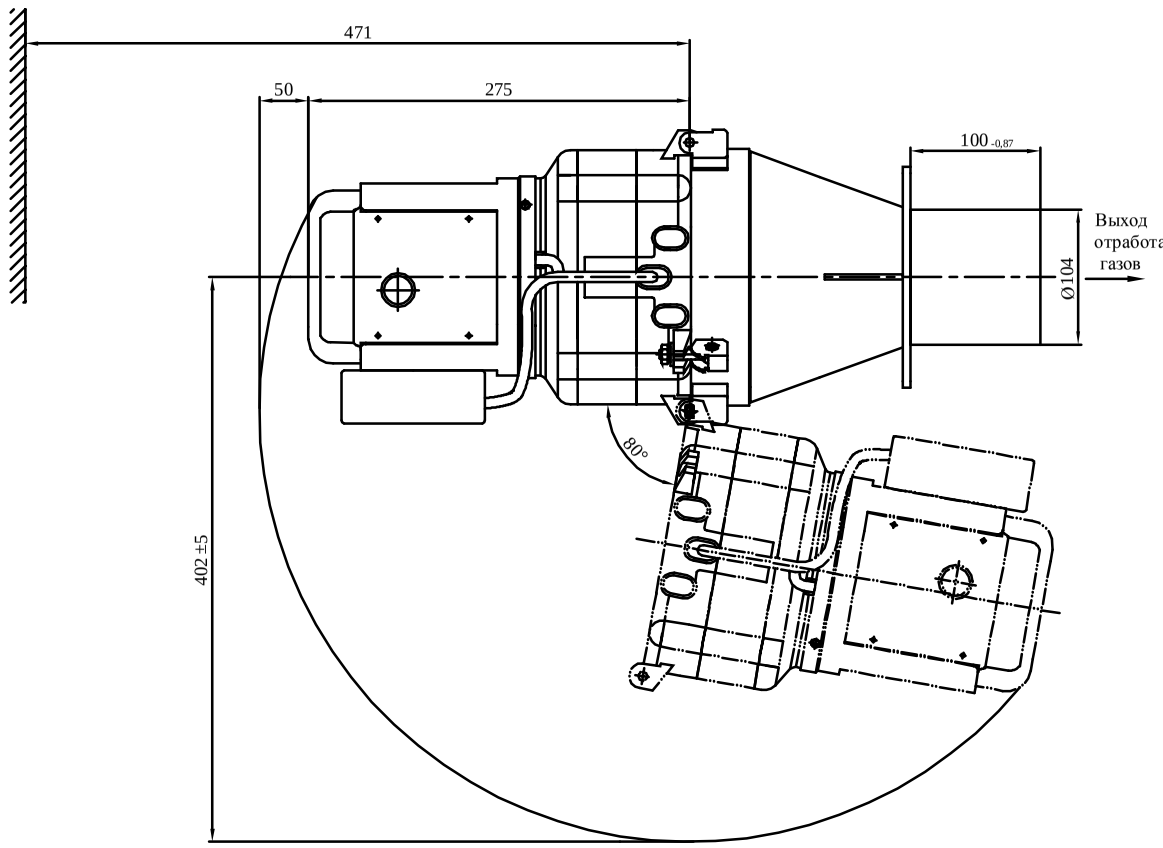


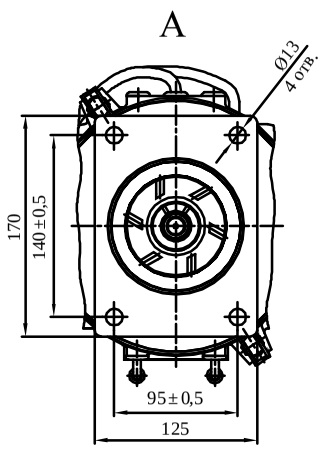


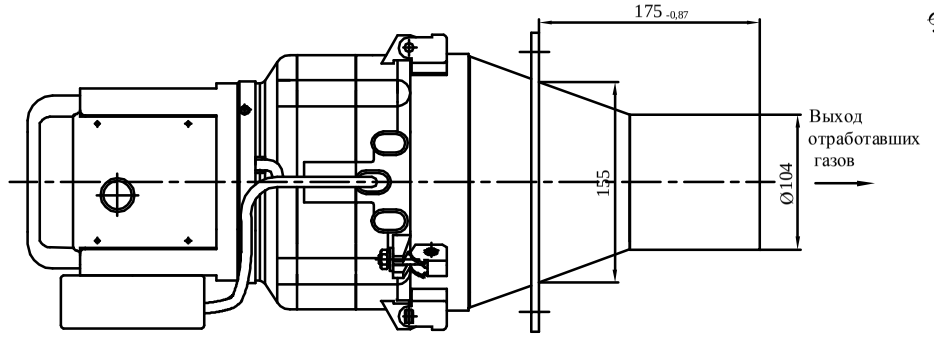


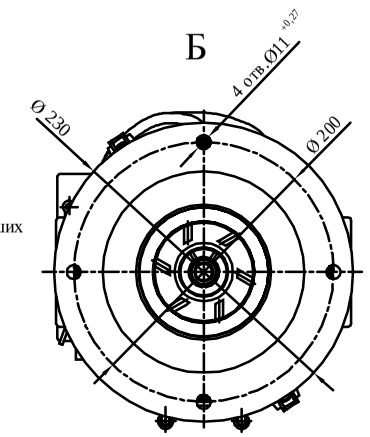


| Обозначение | Код | Номинальное напряжение, В | Расход топлива кг/ч | Рис. |
|---|---|---|---|---|
| **144.8106.000-30ГЧ** | | 24 | 3,5 | 2 |
| -31ГЧ | | 12 | 3,5 | 2 |
| -40ГЧ | | 24 | 3,5 | 1 |
| -41ГЧ | | 12 | 3,5 | 1 |
| -50ГЧ | | 24 | 4,5 | 2 |
| -51ГЧ | | 12 | 4,5 | 2 |
| -60ГЧ | | 24 | 4,5 | 1 |
| -61ГЧ | | 12 | 4,5 | 1 |

1. Допускается поворот горелки и установку блока управления производить на противоположной стороне.
2. Подключение подогревателей 144.8106-30, 144.8106-40, 144.8106-50, 144.8106-60 к электрооборудованию объекта выполнять согласно электрической схеме 144.8106.000-10 ЭЗ, а подогревателей 144.8106-31, 144.8106-41, 144.8106-51, 144.8106-61 согласно электрической схеме 144.8106.000-11 ЭЗ.
3. На топливные патрубки надеты транспортировочные заглушки.
4. Клеймо ОТК.
5. Товарный знак завода изготовителя, тип изделия, номинальные параметры и дата изготовления подогревателя указаны в табличке.

| | | | | | | | |
|---|---|---|---|---|---|---|---|
| | | | | | | | **144.8106.000-30 ГЧ** |
| Изм. | Лист | № докум. | Подп. | Дата | Подогреватель факельный Габаритный чертеж | Лит. | Масса | Масштаб |
| Разраб. | | Матюнин | | | | 01 | 12,5 | 1:2 |
| Пров. | | Бевз | | | | Лист | Листов 1 | |
| Т.контр. | | | | | | | | |
| Н.контр. | | Бирюкова | | | | ООО"ЭЛТРА-Термо" | | |
| Утв. | | Кислицын | | | | | | |

Копировал :

Формат А1

Инв.№подл. | Подпись и дата | Взам инв № | Инв № дубл | Подпись и дата

PDF created with pdfFactory Pro trial version www.pdffactory.com